平成29年度　第24回東海高等学校バレーボール選抜大会　　第2日目【男子の部】

Aｸﾞﾙｰﾌﾟ　決勝トーナメント戦

サオリーナメイン（A,Bコート）

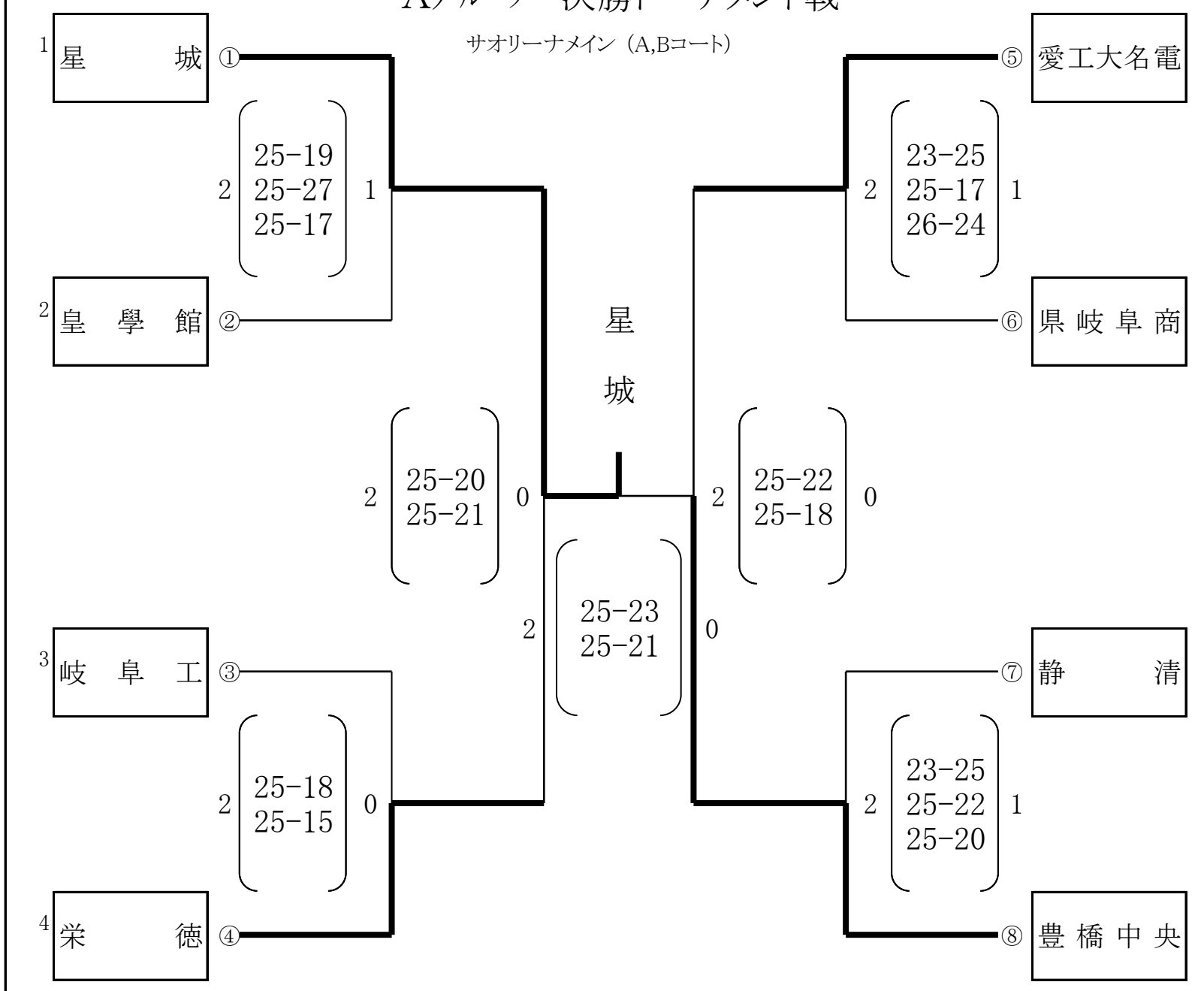

Bｸﾞﾙｰﾌﾟ　決勝トーナメント戦
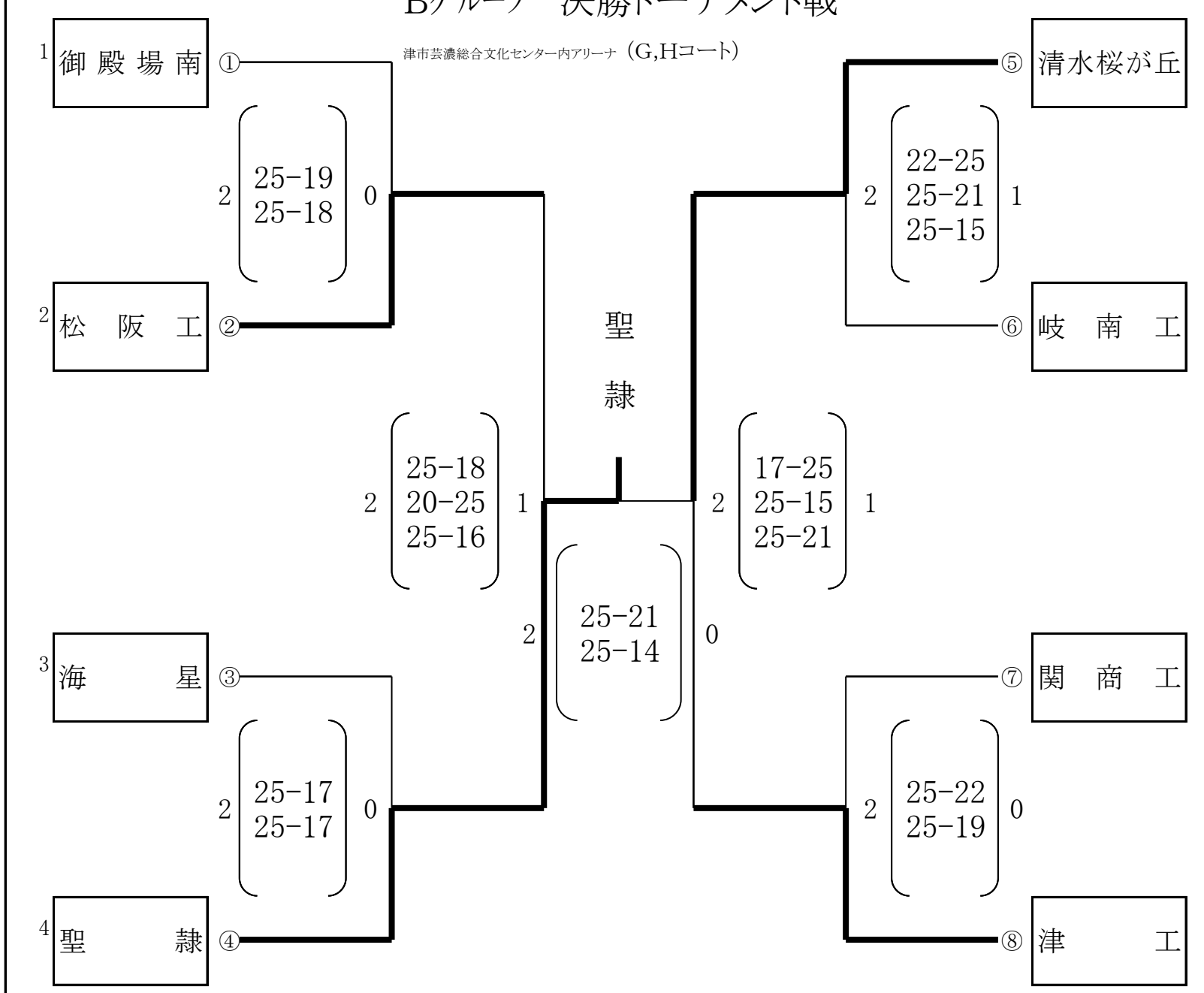
津市芸濃総合文化センター内アリーナ（G,Hコート）